TIROIRS DE CONGÉLATEUR DESIGNER 30 PO - PRÊTS À L'INSTALLATION D'UN PANNEAU

ID-30F

CARACTÉRISTIQUES

Propose des options de panneaux personnalisés afin d'obtenir une apparence intégrée dans l'armoire, ainsi que des panneaux et des poignées supplémentaires en acier inoxydable qui s'accordent harmonieusement avec les autres produits de la gamme Sub-Zero, Wolf et Cove*

Contrôle la température à un degré près du point de réglage

Emprisonne l'air froid pour garantir la fraîcheur grâce aux joints de porte magnétiques

Contrôlez la luminosité grâce à un éclairage à DEL à allumage progressif

Ouvrez et fermez les portes en silence grâce à la technologie de fermeture douce

ACCESSOIRES

Ensemble d'installation double

Séparateur de coup-de-pied aminci

Stainless Steel Pro Handles

Stainless Steel Tubular Handles

Stainless Steel Drawer Panels With Pro Handles - 4" Toe Kick

Stainless Steel Drawer Panels With Tubular Handles - 4" Toe Kick

Stainless Steel Dual Installation Kickplates

Des accessoires sont offerts par les dépositaires agréés.
Pour obtenir des renseignements sur votre dépositaire local, rendez-vous à l'adresse subzero-wolf.com/locator.

HANDLE ACCESSORIES

PRO

TUBULAR

DÉTAILS SUR LE PRODUIT

CONGÉLATEUR

- Séparateurs de tiroir réglables
- Éclairage à DEL

TIROIRS DE CONGÉLATEUR DESIGNER 30 PO - PRÊTS À L'INSTALLATION D'UN PANNEAU

SPÉCIFICATIONS DU PRODUIT

Modèle	ID-30F
Dimensions	30"W x 34 1/2"H x 24"D
Capacité du congélateur	5.1 cu. ft.
Alimentation électrique	115 VAC, 60 Hz
Service électrique	Circuit dédié 15 A

ÉLECTRIQUE

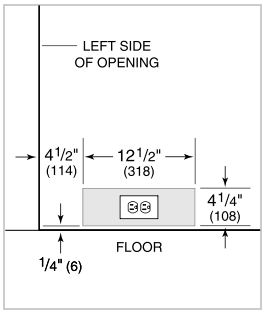

NOTE: The electrical outlet must be positioned with the grounding prong to the right of the thinner blades.

PANEL SPECIFICATIONS For complete panels specifications including width/height, weight requirements and thickness requirements visit subzero-wolf.com/reveal.

NOTE: Dimensions in parenthesis are in millimeters unless otherwise specified

VUE DE L'INTÉRIEUR

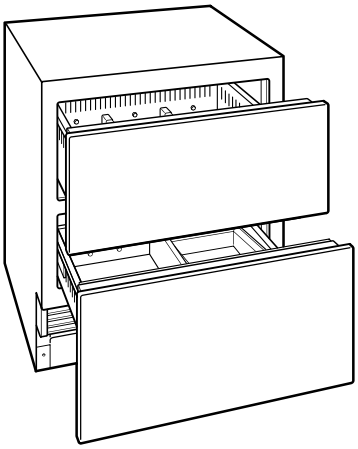

Veuillez noter que cette illustration est uniquement conçue comme référence pour l'intérieur et peut ne pas représenter l'extérieur du modèle spécifié.

DIMENSIONS

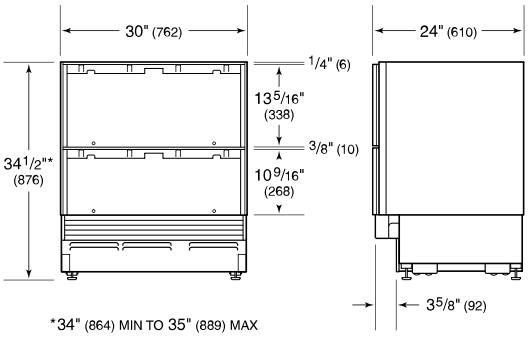

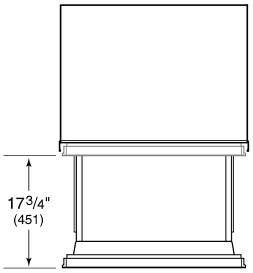

STANDARD INSTALLATION

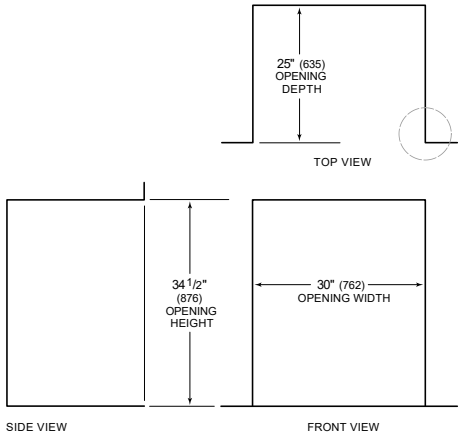
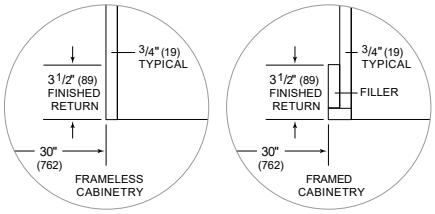
NOTE: 3 1/2" (89) finished returns will be visible and should be finished to match cabinetry