MACHINE À GLAÇONS DE 15 PO AVEC POMPE –PRÊT POUR L'INSTALLATION D'UN PANNEAU

UC-15IP

CARACTÉRISTIQUES

Propose des options de panneaux personnalisés afin d'obtenir une apparence intégrée dans l'armoire, ainsi que des panneaux et des poignées supplémentaires en acier inoxydable qui s'accordent harmonieusement avec les autres produits de la gamme Sub-Zero, Wolf et Cove*

La pompe permet une installation plus flexible. Il n'est pas nécessaire de placer l'unité immédiatement à côté d'un drain; un tuyau peut être utilisé, et la pompe aide à évacuer l'eau dans ces situations

Produit jusqu'à 23 kg (50 lb) de glace de forme octogonale par jour; stocke 11,5 kg (25 lb) à la fois

Emprisonne l'air froid pour garantir la fraîcheur grâce aux joints de porte magnétiques

Réglez le décalage à deux, quatre et huit heures pour arrêter temporairement la production de glace ou pour la mettre en pause à la même heure chaque jour grâce au décalage automatique

La pelle à glace intégrée est bien rangée dans la porte pour être à portée de main

ACCESSOIRES

Désinfectant pour machine à glaçons sous comptoir

Nettoyant pour machine à glaçons sous comptoir

Plaque de protection en acier inoxydable

Remplissage 15 à 18 po

15" Stainless Steel Door Panel - Pro Handle

15" Stainless Steel Door Panel - Tubular Handle

Des accessoires sont offerts par les dépositaires agréés.
Pour obtenir des renseignements sur votre dépositaire local, rendez-vous à l'adresse subzero-wolf.com/locator.

HANDLE ACCESSORIES

PRO

TUBULAR

DÉTAILS SUR LE PRODUIT

CONGÉLATEUR

- Éclairage à DEL
- Cuillère à crème glacée intégrée

MACHINE À GLAÇONS DE 15 PO AVEC POMPE –PRÊT POUR L'INSTALLATION D'UN PANNEAU

SPÉCIFICATIONS DU PRODUIT

Modèle	UC-15IP
Dimensions	14 3/4"W x 33 5/8"H x 23"D
Poids	115 lbs
Alimentation électrique	115 VAC, 60 Hz
Service électrique	Circuit dédié 15 A
Fournitures de plomberie	Tuyauterie en cuivre, en acier inoxydable tressé ou en PEX de 0,6 cm (0,25 po) de diamètre extérieur
Pression de plomberie	20–80 psi

ÉLECTRIQUE

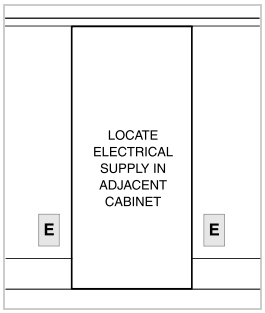

PLOMBERIE

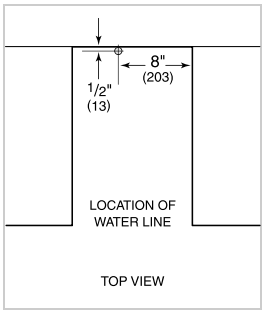

ICE MAKER DRAIN Ice maker models can be ordered with or without a drain pump. Models without a pump will drain water by gravity. A drain must be provided for all models.

NOTE: Dimensions in parenthesis are in millimeters unless otherwise specified

VUE DE L'INTÉRIEUR

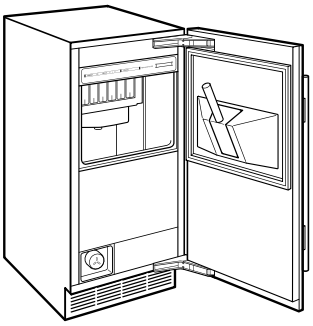

Veuillez noter que cette illustration est uniquement conçue comme référence pour l'intérieur et peut ne pas représenter l'extérieur du modèle spécifié.

DIMENSIONS

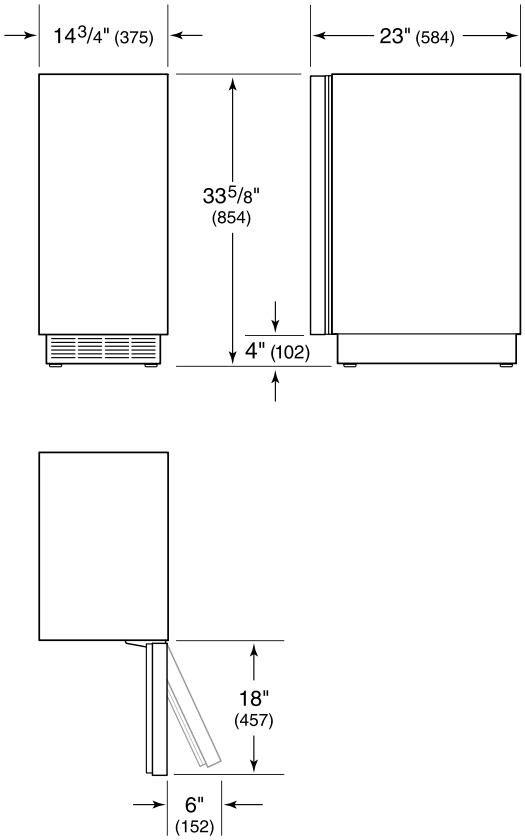

STANDARD INSTALLATION

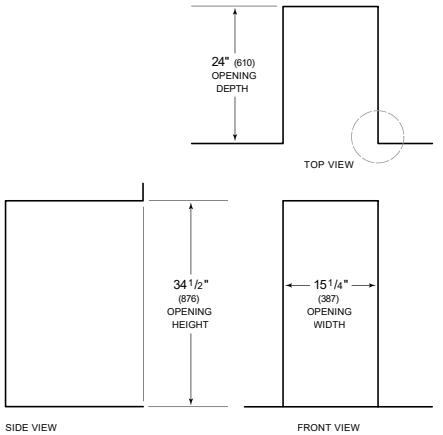
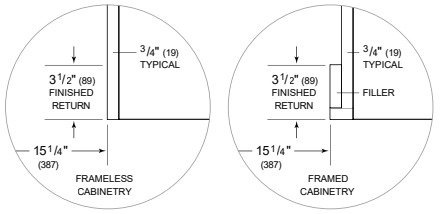
NOTE: 3 1/2" (89) finished returns will be visible and should be finished to match cabin