CUISINIÈRE MIXTE DE 48 PO — 4 BRÛLEURS ET PLAQUE DE CUISSON DOUBLE À INFRAROUGE

DF48450DG/S/P

CARACTÉRISTIQUES

Les brûleurs scellés brevetés à double couche offrent la possibilité de régler avec précision la température de haut en bas, tandis que le système d'allumage par étincelle permet un redémarrage automatique du brûleur.

Le système de convection Dual VertiFlowMC de Wolf fournit une chaleur fiable et homogène, réduit les points chauds et froids et permet une cuisson homogène sur plusieurs niveaux

Le mode Gastronomique comprend 50 présélections qui contrôlent automatiquement le four pour ainsi obtenir des résultats délicieux

Obtenez une cuisson parfaite en ne laissant rien au hasard. Profitez des 10 modes de cuisson conçus par des chefs experts, comprenant Cuire, Griller, Convection, Rôtir par convection, Déshydrater, Gourmet, Apprêt, Rôtir, Pierre et Garder au chaud

La plaque à frire redessinée de 15 000 BTU offre une chaleur précise et uniforme, vous permettant de préparer des petits déjeuners délicats ainsi que de saisir parfaitement les protéines et les légumes sautés avec finesse

Quatre brûleurs double couche générant une puissance allant jusqu'à 20 000 BTU pour des ébullitions rapides et des saisies intenses et 300 BTU pour une cuisson à feu doux et la fonte précise des ingrédients

Pour un meilleur contrôle de la température et une sécurité renforcée, le système d'allumage par étincelle rallume les brûleurs automatiquement

L'écran tactile en couleurs est convivial et facilement lisible, et il se cache discrètement lorsque vous ne l'utilisez pas.

Les panneaux de commande rétroéclairés par DEL s'illuminent lorsqu'ils sont utilisés, indiquant les brûleurs actifs

Le four offre les fonctions autonettoyage, mise en marche différée, cuisson minutée et Sabbat

La sonde de température vous avise lorsque votre plat a atteint la température souhaitée

La fonction d'activation Wi-Fi du four vous permet de le préchauffer, de sélectionner des modes et d'en ajuster la température à distance depuis votre appareil mobile

ACCESSOIRES

Ensemble de grilles de déshydratation 18 po

Ensemble de grilles de déshydratation 30 po

Ensemble de nettoyage pour plaque de cuisson

Ensemble pierre de cuisson

Ensemble plaque indicatrice en laiton brossé pour cuisinière mixte 48 et 60 po

Garniture de remplissage

Grille de four standard 18 po

Grille de four standard 30 po

Grille de four à extension complète sur roulement à billes 18 po

Grille de four à extension complète sur roulement à billes 30 po

Grille de wok à deux brûleurs

Poêle à griller de 18 pouces

OPTIONS DE BOUTON

CONFIGURATION PRINCIPALE

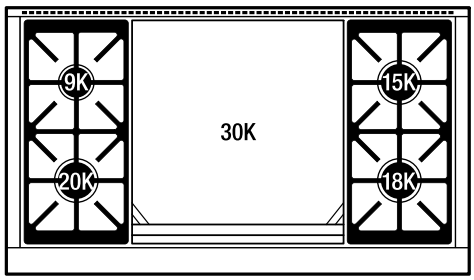

SPÉCIFICATIONS DU DESSUS DE CUISINIÈRE

- 1 - brûleur de 9 200 BTU
- 1 - brûleur de 15 000 BTU
- 1 - brûleur de 18 000 BTU
- 1 - brûleur de 20 000 BTU
- 1 - plaque à frire double de 30 000 BTU
- Couvercle de plaque à frire en acier inoxydable
- Garniture insulaire en acier inoxydable

Poêle à griller de 30 pouces

Solution de nettoyage pour plaque de cuisson

Sonde de température

Tampons de nettoyage pour plaque de cuisson

Tôle à biscuits de luxe 30 po

planche à découper 22 po

Red, black, brushed stainless, brushed brass, and brushed gray knob kits

Rear Caster Covers

Front Leg Extension Covers

Stainless Steel Kickplates

5" and 10" stainless steel risers, and 20" riser with shelf

Des accessoires sont offerts par les dépositaires Sub-Zero agréés.
Pour obtenir des renseignements sur votre dépositaire local, rendez-vous à l'adresse subzero-wolf.com/locator .

CUISINIÈRE MIXTE DE 48 PO — 4 BRÛLEURS ET PLAQUE DE CUISSON DOUBLE À INFRAROUGE

SPÉCIFICATIONS DU PRODUIT

Modèle	DF48450DG/S/P
Dimensions	47 7/8"W x 36 1/2"H x 29 1/2"D
Dimensions intérieures du four 1	25 1/4"W x 17 1/2"H x 20"D
Dimensions intérieures du four 2	13 1/4"W x 17 1/2"H x 19 3/4"D
Capacité utilisable du four 1	1.8 cu. ft.
Capacité globale du four 1	2.7 cu. ft.
Capacité utilisable du four 2	3.2 cu. ft.
Capacité globale du four 2	5.1 cu. ft.
Dégagement de la porte	21"
Alimentation électrique	240/208 VAC, 60 Hz
Service électrique	Circuit dédié de 50 A
Alimentation en gaz	3/4" ID line
Arrivée de gaz	1/2" NPT female

ÉLECTRIQUE

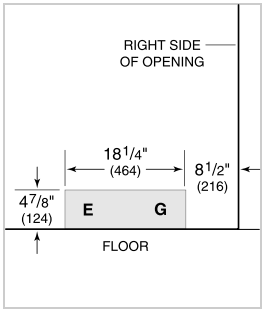

GAZ

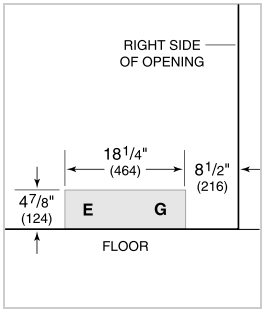

NOTE: Dimensions in parenthesis are in millimeters unless otherwise specified

DIMENSIONS

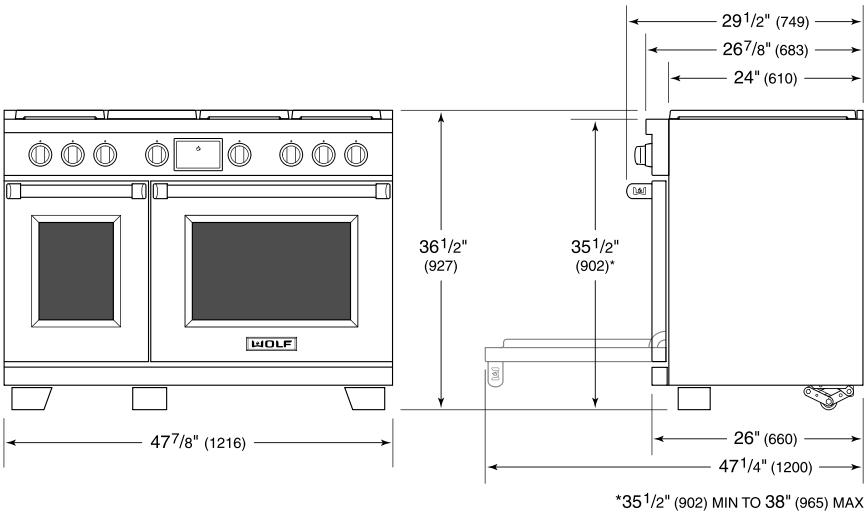

STANDARD INSTALLATION

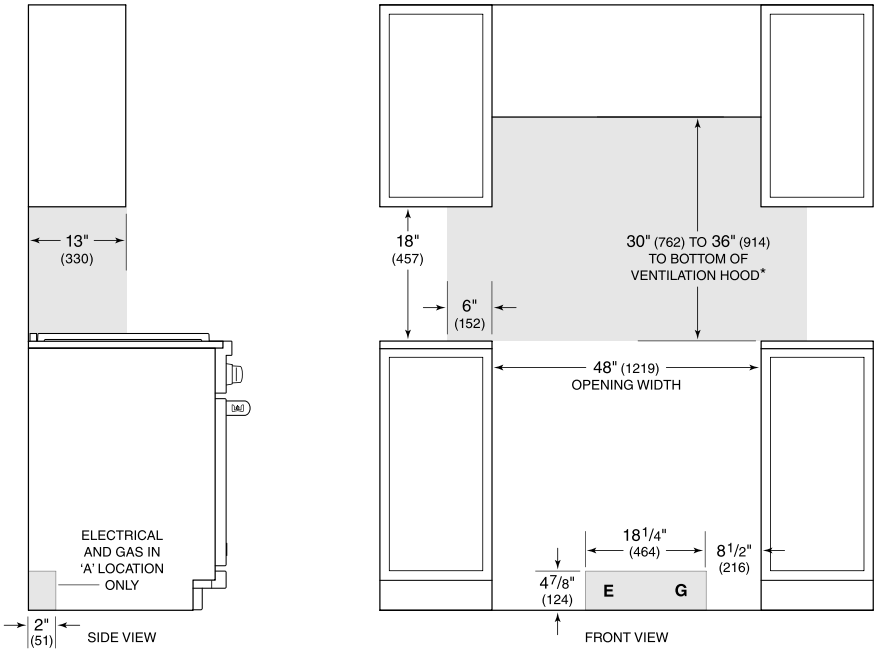

**Without ventilation hood, 36" (914) minimum clearance countertop to combustible materials, 44" (1118) for charbroiler.*

NOTE: Shaded area above countertop indicates minimum clearance to combustible surfaces, combustible materials cannot be located within this area.
For island installation, 12" (305) minimum clearance back of range to combustible rear wall above countertop.