# TIROIR CHAUFFE-PLATS DE 30 PO

**WWD30**

## CARACTÉRISTIQUES

Distribue la chaleur uniformément de 80 à 200 degrés Fahrenheit à l'aide de ventilateurs

Testé et approuvé pour réchauffer des serviettes

Mesurant 76 cm (30 po), la cavité généreuse du tiroir permet de ranger facilement les entrées et les accompagnements

Commandes électroniques dissimulées incluses

Arrêt automatique proposé

## ACCESSOIRES

Ensemble de 6 récipients

Façade pour tiroir chauffant - intégrée

Poignée contemporaine - Série E

Poignée contemporaine/transitionnelle

Poignée professionnelle - Série E

Poignée professionnelle - Série M

Poignée transitionnelle -Série M

façade professionnelle en acier inoxydable de 30 po - 2 po d'épaisseur

façade professionnelle en acier inoxydable de 36 po - 2 po d'épaisseur

Warming Drawer Front Panels - M Series

Warming Drawer Front Panels - E Series

Des accessoires sont offerts par les dépositaires Sub-Zero agréés. Pour obtenir des renseignements sur votre dépositaire local, rendez-vous à l'adresse subzero-wolf.com/locator .

## OPTIONS DE PANNEAU AVANT

30" E SERIES TRANSITIONAL

30" E SERIES PROFESSIONAL

30" M SERIES CONTEMPORARY

30" M SERIES CONTEMPORARY STAINLESS

30" M SERIES TRANSITIONAL

30" M SERIES PROFESSIONAL

30" INTEGRATED

# TIROIR CHAUFFE-PLATS DE 30 PO

## SPÉCIFICATIONS DU PRODUIT

| | |
|---|---|
| Modèle | WWD30 |
| Dimensions | 29 7/8"W x 10 3/8"H x 22 3/4"D |
| Capacité | 1.6 cu. ft. |
| Poids | 75 lbs |
| Alimentation électrique | 120 VAC, 60 Hz |
| Service électrique | Circuit dédié 15 A |
| Longueur du cordon d'alimentation | 3 Feet |
| Prise | Type de mise à la terre à 3 broches |

## ÉLECTRIQUE

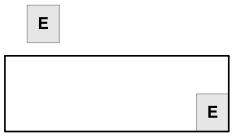


ELECTRICAL SUPPLY WITHIN OPENING OR IN ADJACENT CABINET WITHIN REACH OF POWER CORD

**INSTALLATION WITH FRONT PANEL** Accessory front panels may affect overall product dimensions and opening dimensions. Refer to Reveal for more information: subzero-wolf.com/reveal

**NOTE:** Dimensions in parenthesis are in millimeters unless otherwise specified

## DIMENSIONS

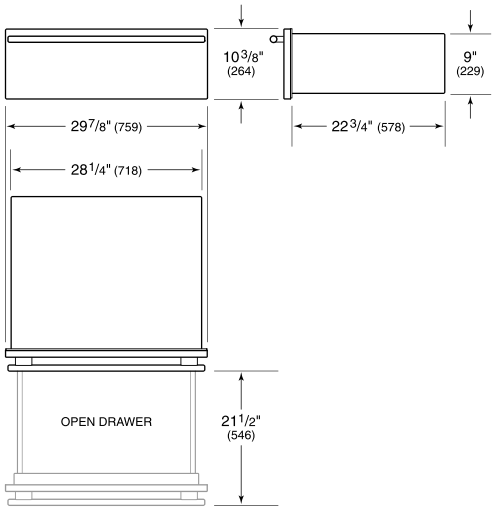


## STANDARD INSTALLATION

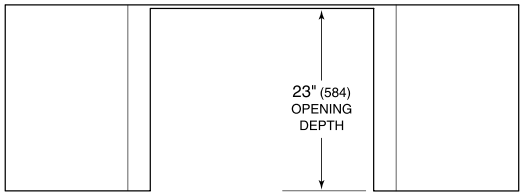


TOP VIEW

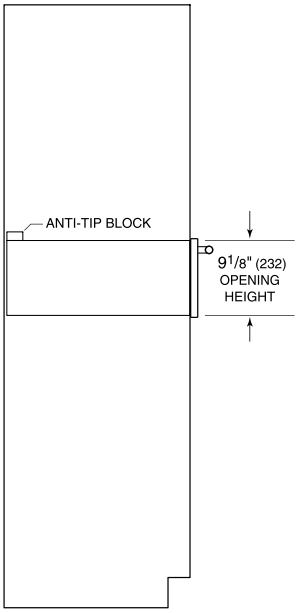


SIDE VIEW

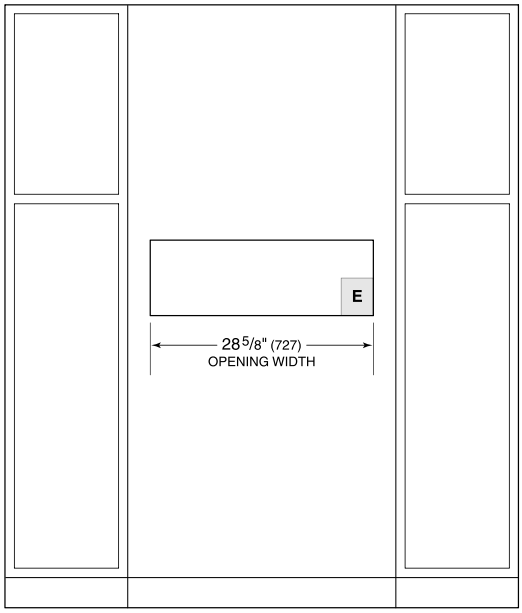


FRONT VIEW

*NOTE: Location of electrical supply within opening may require additional cabinet depth.*