LEGACY MODEL - 36" DESIGNER OVER-AND-UNDER REFRIGERATOR - PANEL READY

IT-36R

CARACTÉRISTIQUES

Surveillance et contrôle à distance grâce à la connectivité Wi-Fi

Propose des options de panneaux personnalisés afin d'obtenir une apparence intégrée dans l'armoire, ainsi que des panneaux et des poignées supplémentaires en acier inoxydable qui s'accordent harmonieusement avec les autres produits de la gamme Sub-Zero, Wolf et Cove*

Conserve les aliments réfrigérés grâce à l'air frais et humide

Contrôle la température à un degré près du point de réglage

Emprisonne l'air froid grâce à un système de joint de porte magnétique

Luttez contre le gaspillage et les odeurs grâce à un système de purification de l'air inspiré de la NASA

Conserve les produits frais grâce aux tiroirs à haute humidité ainsi qu'aux tiroirs à légumes plus croquantset à charcuterie

Consultez les fiches de fraîcheur pour obtenir des conseils sur la conservation, l'utilisation et l'entretien des aliments

Nettoyage facile grâce aux étagères antidébordement à revêtement nanométrique

Contrôlez la luminosité grâce à un éclairage à DEL à allumage progressif

ACCESSOIRES

Cartouche de purification d'air

Contenant à œufs

Panneau latéral en acier inoxydable

Panneau supérieur en acier inoxydable

Poignée professionnelle 31 1/2 po

Poignée tubulaire de 69,2 cm (27,25 po)

Séparateur de coup-de-pied aminci

Kits d'installation double

Panneaux de porte en acier inoxydable avec poignée professionnelle

Panneaux de porte en acier inoxydable avec poignée tubulaire

Panneaux de tiroir en acier inoxydable avec poignées Pro

Panneaux de tiroir en acier inoxydable avec poignées tubulaires

Plaques de protection en acier inoxydable à double installation

Des accessoires sont offerts par les dépositaires agréés.
Pour obtenir des renseignements sur votre dépositaire local, rendez-vous à l'adresse subzero-wolf.com/locator.

HANDLE ACCESSORIES

PRO

TUBULAR

DÉTAILS SUR LE PRODUIT

RÉFRIGÉRATEUR

- Voyants à DEL pour réfrigérateur
- 4 étagères de réfrigérateur en verre (3 réglables et 1 fixe)
- Tiroir à légumes plus croquants avec séparateurs et couvercle coulissant
- 1 tiroir à charcuterie avec diviseurs réglables
- 3 bacs de porte (2 réglables et 1 fixe)
- 1 compartiment pour produits laitiers réglable

LEGACY MODEL - 36" DESIGNER OVER-AND-UNDER REFRIGERATOR - PANEL READY

SPÉCIFICATIONS DU PRODUIT

Modèle	IT-36R
Dimensions	36"W x 84"H x 24"D
Capacité du réfrigérateur	20.5 cu. ft.
Dégagement de la porte	34 1/2"
Dégagement du tiroir	18 3/8"
Alimentation électrique	115 VAC, 60 Hz
Service électrique	15 amp dedicated circuit

ÉLECTRIQUE

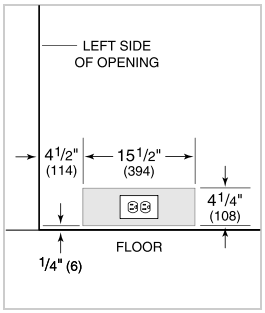

NOTE: The electrical outlet must be positioned with the grounding prong to the right of the thinner blades.

PANEL SPECIFICATIONS For complete panels specifications including width/height, weight requirements and thickness requirements visit subzero-wolf.com/reveal.

NOTE: Dimensions in parenthesis are in millimeters unless otherwise specified

VUE DE L'INTÉRIEUR

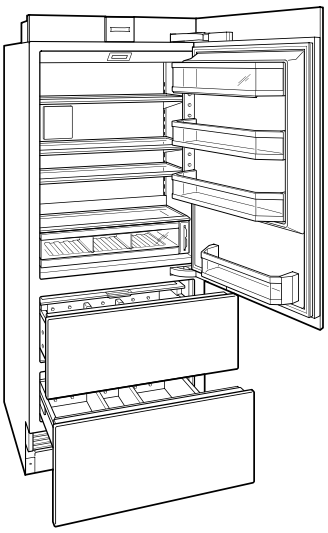

Veuillez noter que cette illustration est uniquement conçue comme référence pour l'intérieur et peut ne pas représenter l'extérieur du modèle spécifié.

DIMENSIONS

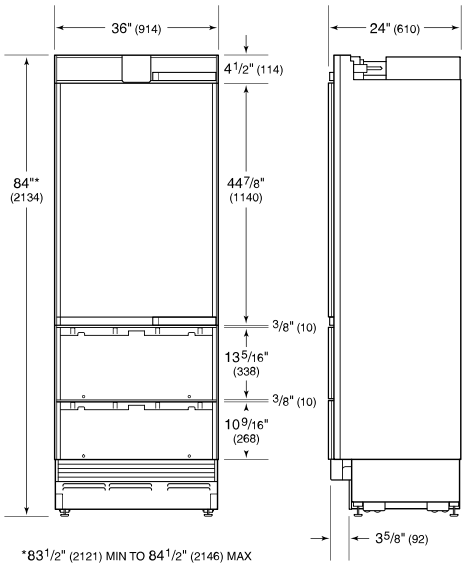

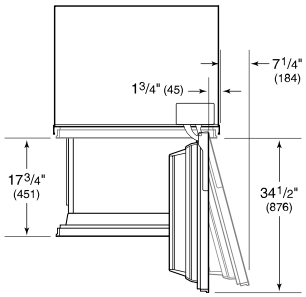

STANDARD INSTALLATION

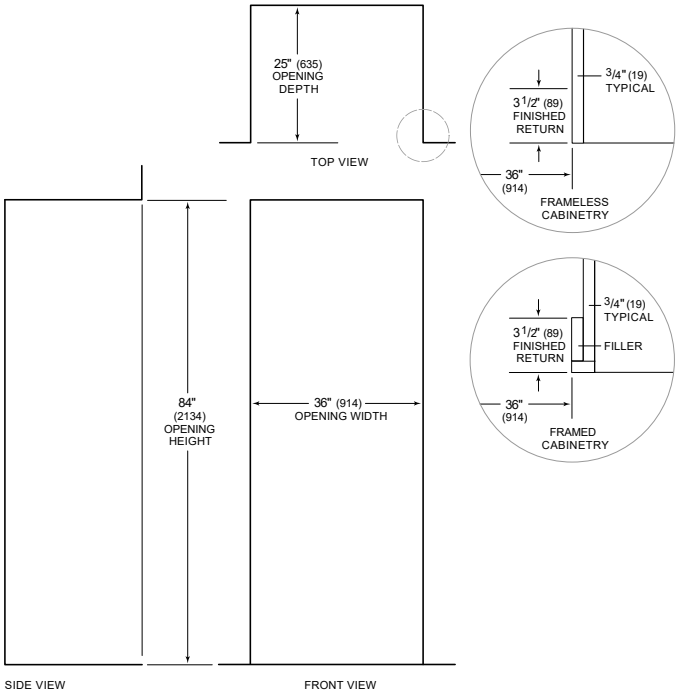

NOTE: 3 1/2" (89) finished returns will be visible and should be finished to match cabinetry