FOUR ENCASTRÉ SIMPLE DE STYLE TRANSITIONNEL SÉRIE E 24 PO

SO24TE/S/TH

CARACTÉRISTIQUES

Contrôlez précisément la chaleur et le débit de l'air grâce à un ventilateur à convection qui fournit l'environnement de cuisson approprié pour tous les plats, des poulets de Cornouailles aux tartes aux cerises en passant par les courges Butternut

Insérez une sonde de température qui vous indiquera exactement le moment de la cuisson - et, dans le mode Gourmet, elle vous alertera au moment où le plat est prêt.

Inclut des options telles que l'autonettoyage et le préchauffage rapide

Petite taille et conception polyvalente pour s'adapter à toutes les cuisines

S'intègre parfaitement aux meubles environnants grâce à l'installation encastrée

Excellente visibilité grâce à deux ampoules halogènes brillantes et à de grandes fenêtres de porte en verre à double vitrage

ACCESSOIRES

Grille de four standard - Legacy

Grille à extension complète

Poignée professionnelle

Poêle de cuisson en porcelaine émaillée - Legacy

Poêle massive - 12 3/4 x 1 1/2 x 7 po

Poêle massive - 12 3/4 x 1 1/4 x 14 po - Legacy

Poêle massive - 17 3/4 x 1 1/4 x 15 po - Legacy

Poêle perforée - 12 3/4 x 1 1/2 x 7 po

Poêle perforée - 12 3/4 x 2 1/2 x 7 po

Poêle à griller émaillée - Legacy

Sonde de température - Legacy

Des accessoires sont offerts par les dépositaires Sub-Zero agréés.
Pour obtenir des renseignements sur votre dépositaire local, rendez-vous à l'adresse subzero-wolf.com/locator .

Les spécifications peuvent varier sans préavis. Ces informations ont été générées le October j, 2024. Vérifiez les spécifications avant de finaliser vos armoires.

FOUR ENCASTRÉ SIMPLE DE STYLE TRANSITIONNEL SÉRIE E 24 PO

SPÉCIFICATIONS DU PRODUIT

Modèle	SO24TE/S/TH
Dimensions	23 1/2"W x 23 1/2"H x 21 1/2"D
Dimensions intérieures du four 1	18"W x 13 3/4"H x 16"D
Capacité globale	2.4 cu. ft.
Capacité utilisable	1.6 cu. ft.
Dégagement de la porte	18 1/8"
Poids	119 lbs
Alimentation électrique	240/208 VAC, 60 Hz
Service électrique	Circuit dédié 20 A
Longueur du cordon d'alimentation	6 Feet
Prise	prise NEMA 6-20R type mise à la terre

ÉLECTRIQUE

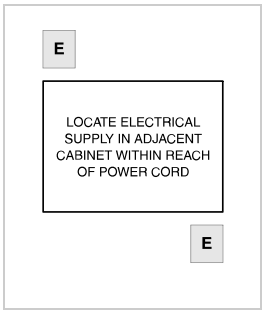

NOTE: Dimensions in parenthesis are in millimeters unless otherwise specified

DIMENSIONS

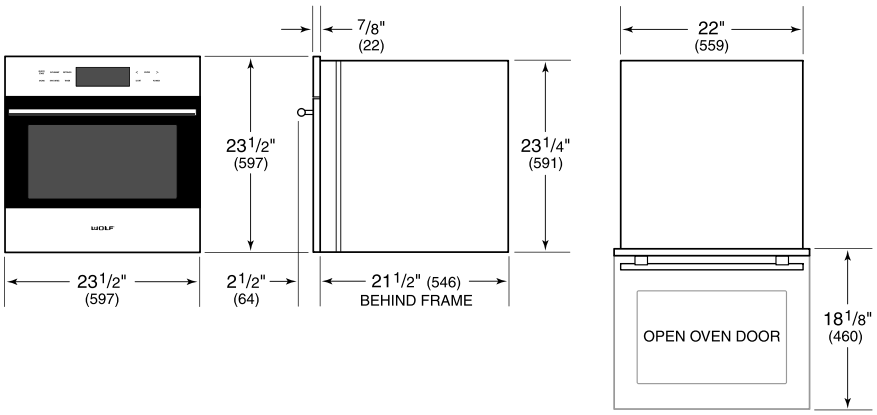

FLUSH INSTALLATION

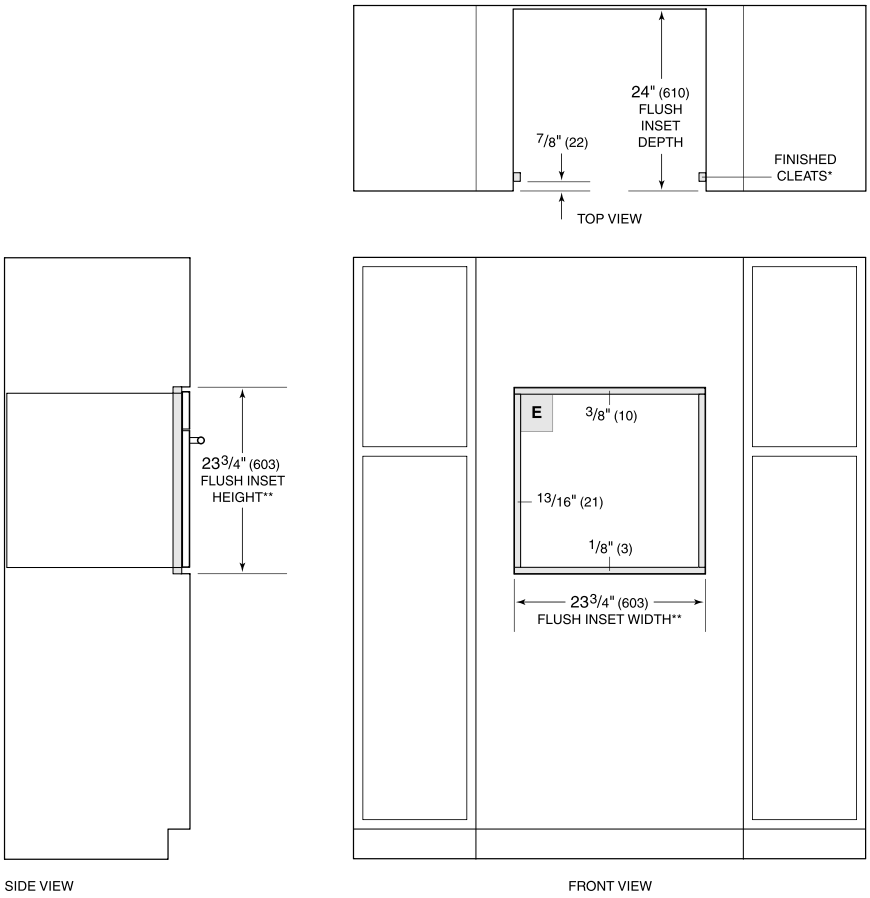

**Will be visible and should be finished to match cabinetry.*
***Dimension provides minimum reveals.*