30" CONTEMPORARY ELECTRIC COOKTOP

CE304C/B

CARACTÉRISTIQUES

S'adapte facilement à différentes tailles de casseroles grâce à quatre éléments de brûleur distincts, dont un avec une zone de pontage, et trois zones flexibles sur l'élément le plus grand.

Performance des commandes grâce à la technologie de pulsation à haute fréquence

Réglage Faire véritablement mijoter pour les soupes, les sauces et autres

Optez pour un réglage ultra bas pour le chocolat raffiné et d'autres aliments délicats

Installation en affleurement contre le comptoir pour un look contemporain épuré

Propose les deux réglages Faire véritablement mijoter et Faire fondre

Le nettoyage se fait en un clin d'œil grâce à la surface en vitrocéramique noire

SPÉCIFICATIONS DE LA SURFACE DE CUISSON

- Rebord non encadré pour une installation affleurante
- Surface en verre céramique noir
- Éléments triple-zones et zone pont
- Réglages Mijoter et Faire fondre réels
- 1 - élément de 1 050/1 950/2 700 W
- 2 - éléments de 1 200 W
- 1 - élément de 2 400 W avec ovale

Les spécifications peuvent varier sans préavis. Ces informations ont été générées le April j, 2024. Vérifiez les spécifications avant de finaliser vos armoires.

30" CONTEMPORARY ELECTRIC COOKTOP

SPÉCIFICATIONS DU PRODUIT

Modèle	CE304C/B
Dimensions	30"W x 4"H x 21"D
Poids	46 lbs
Alimentation électrique	3-wire, 240 VAC, 60 Hz
Service électrique	circuit dédié de 40 A
Longueur de la conduite	4 Feet

ÉLECTRIQUE

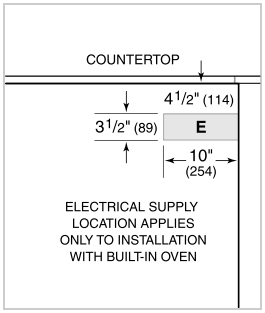

NOTE: Dimensions in parenthesis are in millimeters unless otherwise specified

DIMENSIONS

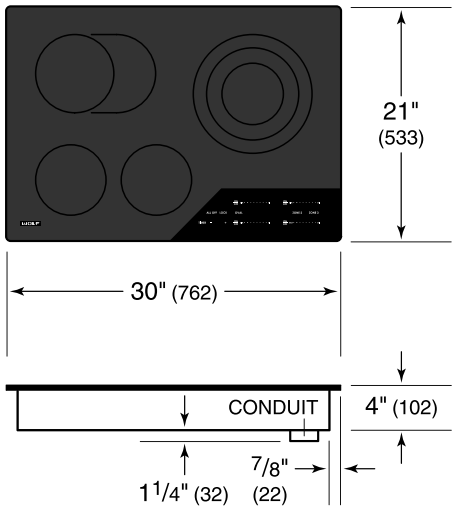

FLUSH INSTALLATION

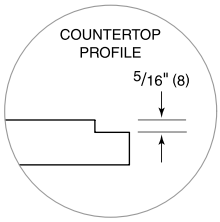

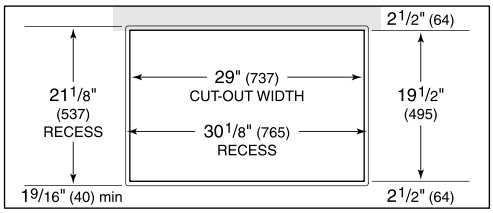

COUNTERTOP CUT-OUT

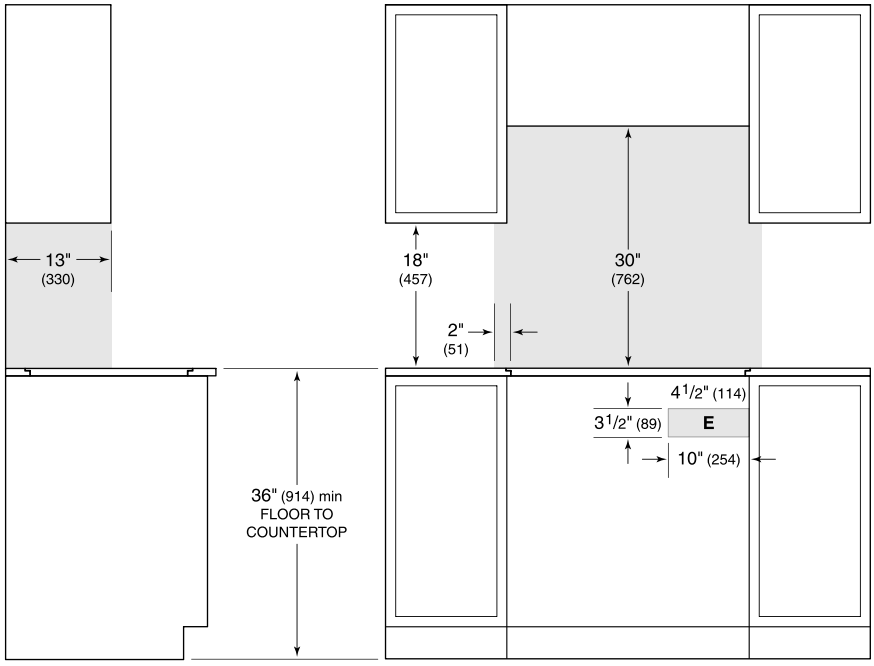

SIDE VIEW FRONT VIEW

NOTE: Shaded area above countertop indicates minimum clearance to combustible surfaces, combustible materials cannot be located within this area.
Electrical supply location only applies to installations with built-in oven.
Outside corner radius 7/16" (11).