GUIDE DE RÉFÉRENCE RAPIDE DD30 - AVEC SURFACE DE CUISSON INSTALLÉE EN AFFLEUREMENT

DD30

CARACTÉRISTIQUES

Respirez un air plus pur et réduisez les résidus graisseux dans votre cuisine

« Disparaît » lorsqu'il n'est pas utilisé, pour un look épuré, minimaliste et pour une utilisation dans les cuisines ouvertes

S'abaisse en cas de non utilisation et s'élève de 35,5 cm (14 po) pour évacuer la fumée et les odeurs

La télécommande fonctionne dans un rayon de 3 m autour de l'appareil

S'harmonise avec l'aspect de l'acier inoxydable épais de Sub-Zero, Wolf et Cove

Choix parmi des options de soufflerie interne, en ligne ou à distance (soufflerie requise)

Arrêt automatique de la soufflerie grâce à une fonction d'arrêt retardé de cinq minutes

Minimise le reflux d'air froid grâce à la transition anti-retour

Le coffret du moteur réversible peut être installé d'un côté ou de l'autre de l'aspiration descendante pour une flexibilité de la conception

ACCESSOIRES

Ensemble de remise en circulation

Filtre de remise en circulation

Garniture contemporaine pour table de cuisson et évacuation descendante

Garniture d'évacuation descendante SRT

Registre d'air d'appoint

Registre en ligne rond 10 po

Registre en ligne rond 8 po

Ventilateurs en ligne

Ventilateurs internes

Ventilateurs à distance

Des accessoires sont offerts par les dépositaires Sub-Zero agréés.
Pour obtenir des renseignements sur votre dépositaire local, rendez-vous à l'adresse subzero-wolf.com/locator .

OPTIONS DE VENTILATEUR

- Interne de 600 pi³/min
- En ligne de 600 pi³/min
- À distance de 600 pi³/min

GUIDE DE RÉFÉRENCE RAPIDE DD30 - AVEC SURFACE DE CUISSON INSTALLÉE EN AFFLEUREMENT

SPÉCIFICATIONS DU PRODUIT

Modèle	DD30
Dimensions	30"W x 14"H x 2"D
Poids	75 lbs
Alimentation électrique	110/120 VAC, 60 Hz
Service électrique	Circuit dédié 15 A
Emplacement de l'évacuation	Vertical or Horizontal
Dimensions de l'évacuation	Ventilateur en ligne ou à distance rond interne 6 po ou rond 10 po
Prise	Type de mise à la terre à 3 broches

ÉLECTRIQUE

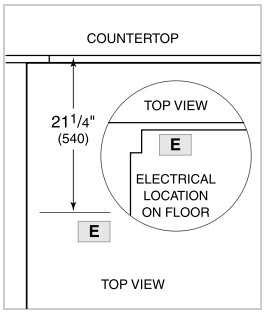

NOTE: Dimensions in parenthesis are in millimeters unless otherwise specified

DIMENSIONS

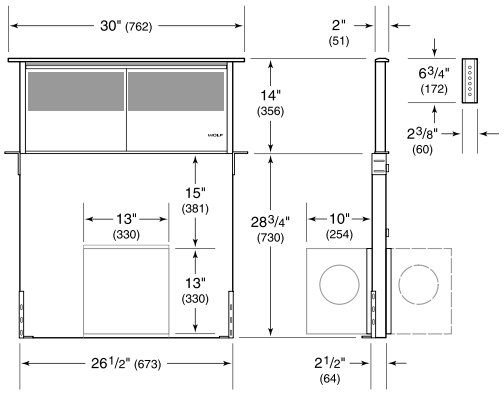

NOTE: Shown with front mounted internal blower with 6" (152) round discharge, dashed line represents rear mount.

FLUSH INSTALLATION

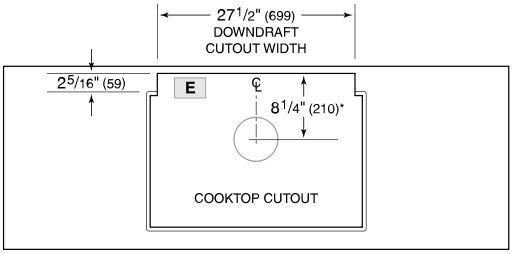

TOP VIEW

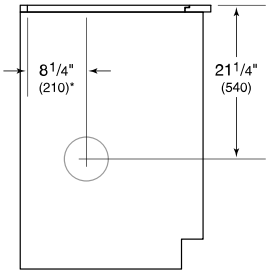

SIDE VIEW

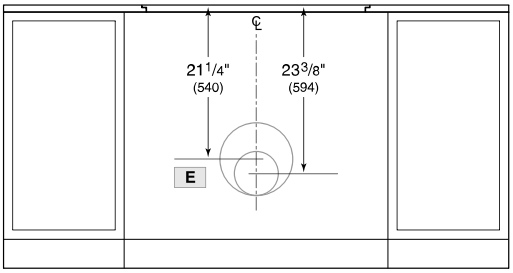

FRONT VIEW

**6" (152) back from countertop cutout when internal blower is rear mounted.*

NOTE: Internal blower 6" (152) round, side, rear, or bottom discharge. In-line and remote blower 10" (254) round, rear discharge. Centerline indicates center of downdraft cutout.