# TIROIR CHAUFFE-PLATS POUR L'EXTÉRIEUR DE 30 PO

**WWD30O**

## CARACTÉRISTIQUES

Distribue la chaleur uniformément de 80 à 200 degrés Fahrenheit à l'aide de ventilateurs

Résiste à la corrosion grâce à des panneaux en acier inoxydable testés qui résistent aux éléments extérieurs

Inclut des préréglages alimentaires, tels que le pain, les céréales cuites et les pizzas

Testé et approuvé pour réchauffer des serviettes

Mesurant 76 cm (30 po), la cavité généreuse du tiroir permet de ranger facilement les entrées et les accompagnements

Commandes électroniques dissimulées incluses

Arrêt automatique proposé

## ACCESSOIRES

Ensemble de 6 récipients

Façade pour tiroir chauffant - intégrée

façade professionnelle en acier inoxydable de 30 po - 2 po d'épaisseur

façade professionnelle en acier inoxydable de 36 po - 2 po d'épaisseur

Panneaux avant de tiroir chauffe plats - Série M

Panneaux avant de tiroir chauffe-plats - Série E

Des accessoires sont offerts par les dépositaires Sub-Zero agréés.
Pour obtenir des renseignements sur votre dépositaire local, rendez-vous à l'adresse subzero-wolf.com/locator .

# TIROIR CHAUFFE-PLATS POUR L'EXTÉRIEUR DE 30 PO

## SPÉCIFICATIONS DU PRODUIT

| | |
|---|---|
| Modèle | WWD30O |
| Dimensions | 29 7/8"W x 10 3/8"H x 22 3/4"D |
| Capacité | 1.6 cu. ft. |
| Poids | 75 lbs |
| Alimentation électrique | 120 VAC, 60 Hz |
| Service électrique | Circuit dédié 15 A |
| Longueur du cordon d'alimentation | 3 Feet |
| Prise | Type de mise à la terre à 3 broches |

## ÉLECTRIQUE

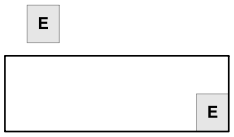


ELECTRICAL SUPPLY WITHIN OPENING OR IN ADJACENT CABINET WITHIN REACH OF POWER CORD

**INSTALLATION WITH FRONT PANEL** Accessory front panels may affect overall product dimensions and opening dimensions. Refer to Reveal for more information: subzero-wolf.com/reveal

**NOTE:** Dimensions in parenthesis are in millimeters unless otherwise specified

## DIMENSIONS

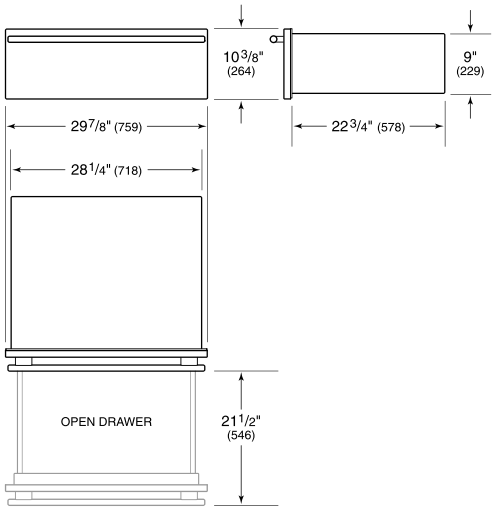


## FLUSH INSTALLATION

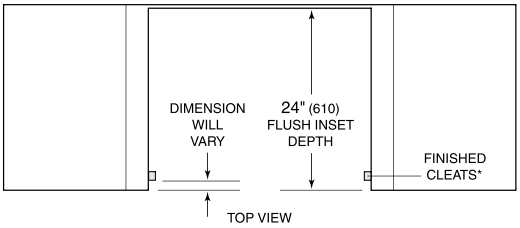


TOP VIEW

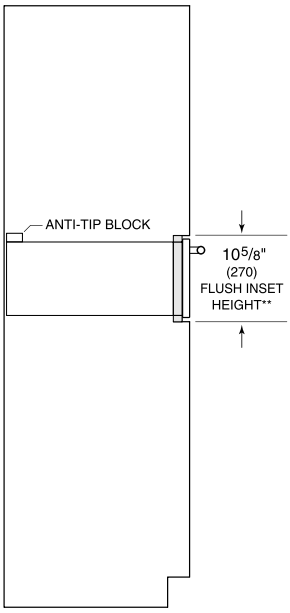


SIDE VIEW

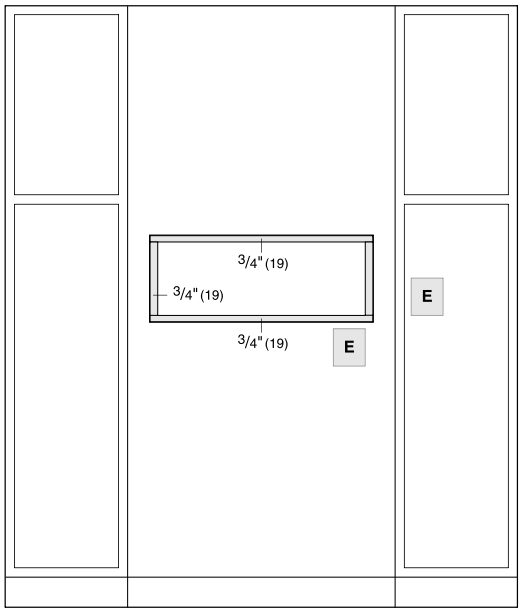


FRONT VIEW

**Will be visible and should be finished to match cabinetry.*

*NOTE: Location of electrical supply within opening may require additional cabinet depth.*